רשימת נגרות:

מספר נ-1 — מעון יום

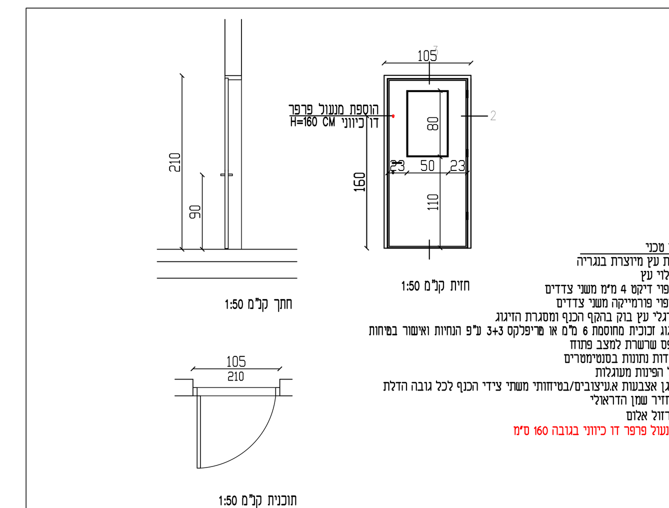

תאור טכני
1. דלת עץ מיוצרת בנגריה
2. מילוי עץ
3. ציפוי דיקט 4 מ"מ משני צדדים
4. ציפוי פורמייקה משני צדדים
5. סרגלי עץ בוק בהקף הכנף ומסגרת הזיגוג
6. זיגוג זכוכית מחוסמת 6 מ"מ או טריפלקס 3+3 ע"פ הנחיות ואישור בטיחות
7. תפס שרשרת למצב פתוח
8. מידות נתונות בסנטימטרים
9. כל הפינות מעוגלות
10. מגן אצבעות א.עיצובים/בטיחותי משתי צידי הכנף לכל גובה הדלת
11. מחזיר שמן הדראולי
12. פרזול אלום
13. מנעול פרפר דו כיווני בגובה 160 ס"מ

תאור	הוספת מנעול פרפר דו כיווני בדלת עץ צוהר קיימת	צירים	
		גמר כנף	
		גמר משקוף	
מידה	מידות מדויקות והתאמות יבוצעו בשטח		
כמות	8	זיגוג	
מיקום	דלת כניסה לכיתת תינוקות דלת כניסה לכיתת ילדים דלת כניסה לכיתת פעוטות דלת מעבר בין הכיתות וכן בחדר פעילות ובשירותים	חשוב:	הידיות והמנעולים או חיפוייהן יהיו חלקים וחופשיים מבליטות, ברגים פינים וכדומה הידיות תהינה עגולות קבועות בגובה 0.90 מ' מהריצפה לדלת יותקן אביזר לתפיסת הדלת כשהיא פתוחה ומחזיר שמן הידראולי להאטת הסגירה מתאים לגודל ומשקל הכנף התקן מתאים הניתן לכיפוף שיכסה את המרווח בין הכנף למשקוף צד הצירים וימנע הכנסת ידיים משני צידיו
ידיות			
מנעול	בחלק העליון של הדלת בגובה 1.60 מ' יותקן מנעול פרפר דו כווני		
הערות	הפריט יעמוד בכל התקנים הנדרשים על כל חלקיהם מיקום סופי ע"פ התשריט הפריט יכלול פרופילי הלבשה משקוף סמוי מפח מגולוון 1.5 מ"מ העבודה כוללת איטום הקפי ומושלם ע"E.P.D.M במפגש עם הקירות והקורות הקבלן יהיה האחראי הבלעדי על בדיקת המידות והתאמתן בשטח בכל מקרה של חוסר התאמה בתוכניות או כל אי בהירות בתוכניות יש לפנות מידית לאדריכל על מנת לקבל הנחיות למהמשך עבודה על כל סתירה בין החוק ו/או לתקן מהכתוב גוברים החוק והתקן – באחריות הקבלן המבצע גוון כנף כל הדלתות או גוון משקופי הדלתות יהיה ניגודי לגוון הקיר ע"פ הנחיות נגישות		

לוינסקי אדרכלים — בית קלאז רח' הרצל 17 חדרה — טל 04-6202820

מספר נ-2 — מעון יום

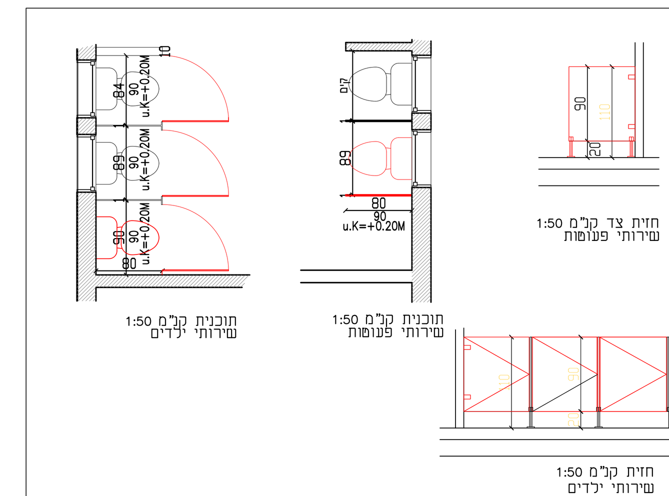

מספר נ-3 — מעון יום

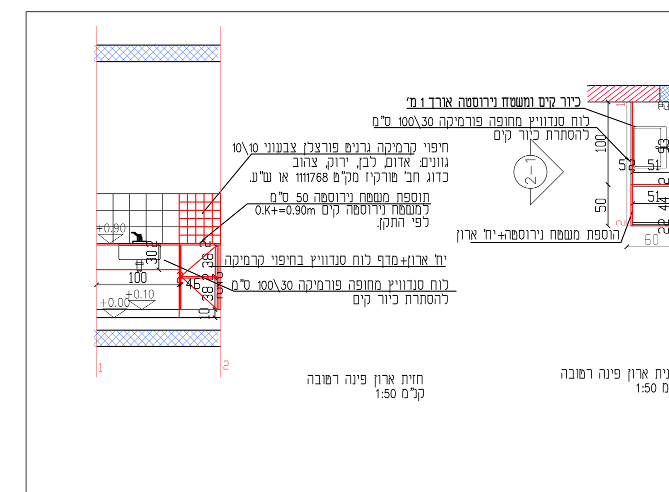

רשימת אלומיניום:

מספר א-2 — מעון יום

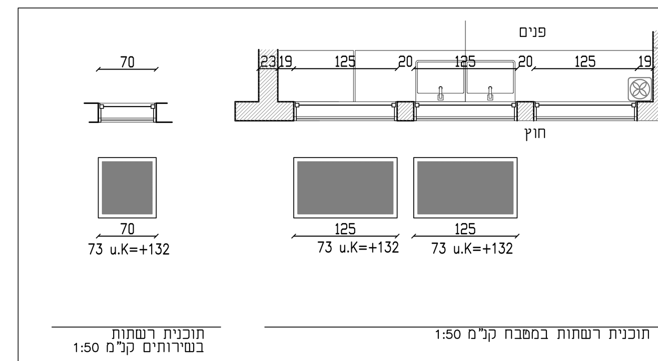

תאור	רשת צפופה קבועה חיצונית לפי התקן	צירים	
		גמר פרופיל	כל פרופלי האלומניום יצבעו בגוון RAL-9003 וע"פ המזמין
מידה	125/73 ס"מ במטבח 70/73 ס"מ בשירותים		
כמות	2 במטבח 6 בשירותים	זיגוג	——
מיקום	במטבח ובשירותים של כיתת התינוקות פעוטות וילדים	חשוב:	כל פרופלי האלומניום יצבעו בגוון RAL-9003 וע"פ המזמין מידת פרופילים סופית עפ"י יצרן
ידיות			
מנעול			
הערות	הפריט יעמוד בכל התקנים הנדרשים הקבלן יהיה האחראי הבלעדי על בדיקת המידות והתאמתן בשטח בכל מקרה של חוסר התאמה בתוכניות או כל אי בהירות בתוכניות יש לפנות מידית לאדריכל וליועץ הבטיחות על מנת לקבל הנחיות להמשך העבודה מיקום סופי ע"פ התשריט היצרן חייב למסור תוכניות יצור הכוללות חתכים ופרטים קנ"מ: 1:1 רשימת חומרים חלקים רכיבים ואביזרים. על כל סתירה בין החוק ו/או לתקן מהכתוב גוברים החוק והתקן – באחריות הקבלן המבצע *יש לקבל אישור יועץ בטיחות למפרט		

לוינסקי אדרכלים — בית קלאז רח' הרצל 17 חדרה — טל 04-6202820

רשימת מסגרות:

מספר מ-1 — מעון יום

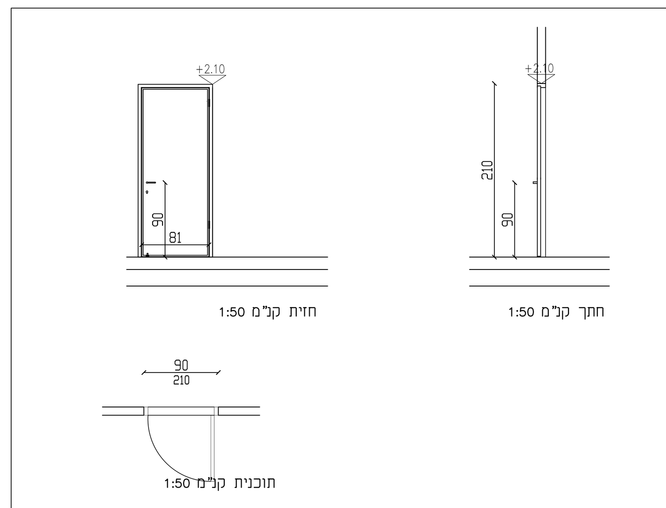

תאור	דלת פלדה מגולוונת בעובי 1.25 מ"מ עם חיזוקי פלדה אורך ורוחב פנימיים בעלת הפחתת רעש DB30 עובי דלת 50 מ"מ, משקל דלת 50 ק"ג הדלת מסופקת עם גומי אטימה היקפי, אינסרט תחתון טלסקופי לשליטה על גובה הדלת ומברשת תחתונה משקוף בנייה מפלדה מגולוונת בעוי 1.5 מ"מ אשר מבוסק לקיר	צירים	3 צירים עם מיסבים, הברגת הצירים ע"י בורג פטנט מתאימים למשקל וגודל הכנף
		גמר כנף	ע"פ המזמין
		גמר משקוף	המשקוף יובלט 1 ס"מ מפני הקיר כולל גמרים חיספוס וניקוי משומנים שתי שכבות יסוד בזק של "טמבור" או שו"ע תיקני צבע עליון "פוליאור" של "טמבור" או שו"ע תיקני גוון צבוע בתנור ברק משי RAL-2004 וע"פ המזמין המשקוף מפח מגולוון חייב להתאים לתקנים ת"י 1161 ות"י 313
מידה	90/210 ס"מ מידות מדויקות והתאמות יבוצעו בשטח		
כמות	1	זיגוג	——
מיקום	דלת כניסה למזווה	חשוב:	הידיות והמנעולים או חיפוייהן יהיו חלקים וחופשיים מבליטות, ברגים פינים וכדומה הידיות תהינה עגולות קבועות בגובה 0.90 מ' מהריצפה הדלת תצויד ומחזיר שמן הידראולי להאטת הסגירה מתאים לגודל ומשקל הכנף ללא אפשרות קביעה במצב פתוח התקן מתאים הניתן לכיפוף שיכסה את המרווח בין הכנף למשקוף צד הצירים וימנע הכנסת ידיים משני צידיו לרבות שילוט דלתות אש ע"פ הנחיות בטיחות
ידיות	ידיות מתכת מצופות בפלסטיק עמיד אש ע"פ בטיחות ות"י		
מנעול	צילינדר בגובה 0.90 מ' בחלק העליון של הדלת בגובה 1.60 מ' יותקן מנעול פרפר דו כווני מנעול תיקני לעמידות אש מק"ט 1013 או שו"ע תיקני בריח לדלת אש לפתיחה מהירה		
הערות	הפריט יעמוד בכל התקנים הנדרשים על כל חלקיהם לרבות ת"י 1212 על כל חלקיו מיקום סופי ע"פ התשריט הפריט יכלול פרופילי הלבשה משקוף סמוי מפח מגולוון 1.5 מ"מ כולל התקנת משקוף העומד בכל התקנים הנדרשים העבודה כוללת איטום הקפי ומושלם ע"E.P.D.M במפגש עם הקירות והקורות הקבלן יהיה האחראי הבלעדי על בדיקת המידות והתאמתן בשטח בכל מקרה של חוסר התאמה בתוכניות או כל אי בהירות בתוכניות יש לפנות מידית לאדריכל על מנת לקבל הנחיות למהמשך עבודה על כל סתירה בין החוק ו/או לתקן מהכתוב גוברים החוק והתקן – באחריות הקבלן המבצע גוון כנף כל הדלתות או גוון משקופי הדלתות יהיה ניגודי לגוון הקיר ע"פ הנחיות נגישות		

לוינסקי אדרכלים — בית קלאז רח' הרצל 17 חדרה — טל 04-6202820

מספר מ-2 — מעון יום

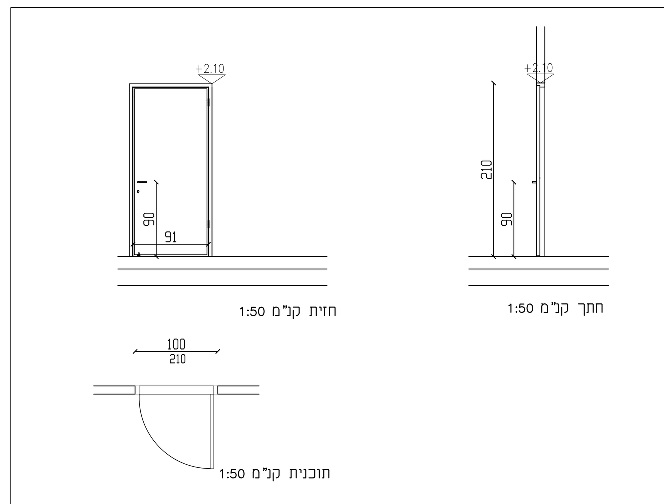

מספר מ-4 — מעון יום

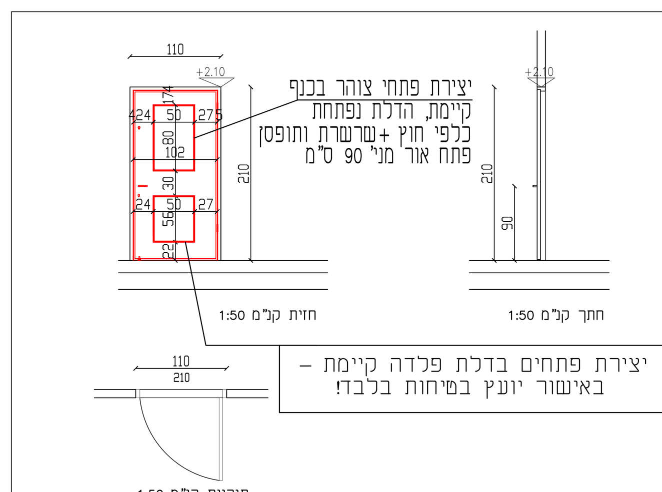

מספר מ-3 — מעון יום

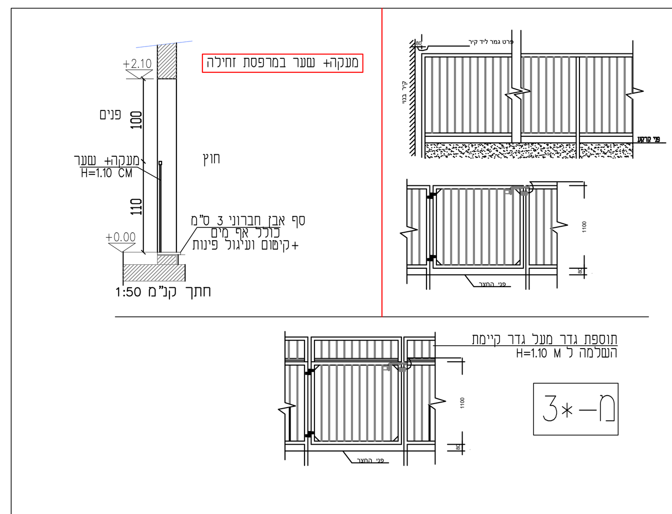

מספר מ-5 — מעון יום

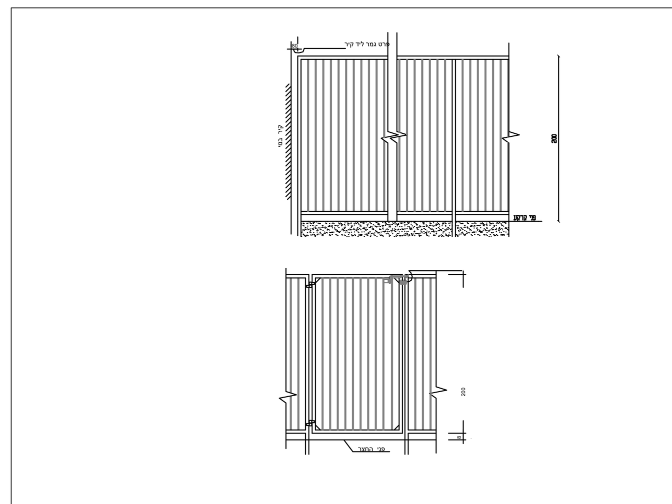

פרוט השנויים במהדורה			
הערות ותיקונים	חתימה	תאריך	מספר

אדריכלות / יזם / קונסטרו' / אינס' / חשמל

שם תפקיד — מס' תאריך — רשימת תפוצה

המבצע אחראי לבדיקת ההתאמה של כל המידות וכל הפרטים בתוכנית ובשטח
על כל אי התאמה סתירה או בעיה יש לפנות למשרד האדריכל לפני הביצוע לשם קבלת הנחיות
אין להסתמך על מדידה גרפית בשרטוט. חומרי גמר ואביזרי
פרזול יורכבו בבנין רק לאחר אשור דוגמא עי ידי האדריכל. תוכנית זו הנה רכושו
הבלעדי של אדריכל. כל הזכויות שמורות.
אין לבצע תוכנית זו ללא היתר בתוקף המתאים לתוכנית.
על הקבלן לבנות תכנית זאת לפי חוק התיכנון והבניה ות"י בכל מקרה של ספק נא לפנות לאדריכל.
על קבלן לבנות בהתאם למפרטים ופרטים שסופקו ע"י האדריכל.

הערות :

מקרא:
קיר בלוקים:
קיר בטון:
קיר קיים:

הערות כלליות:
1. על כל יועץ ויועץ לבדוק את המערכות שעליהם הוא אחראי
2. כל הגבהים של הדלתות יהיו 2.00מ נטו מינמום. אם לא צויין אחרת
3. את התכניות יש לקרוא יחד עם כל התכניות הרלוונטיות

אישור:
הנני מאשר כיועץ
של פרוייקט ______________
שבדקתי את התוכנית הנ"ל והיא מקובלתלי ועומדת בכל הדרישות המקצועיות והחוקיות מתאימה לתכנון להיתר הבניהבתחום המקצועי שבטיפול. הנני מאשר בזה שניתן להכין את התשריטים של תוכניותהעבודה לביצוע בהתאם לתוכניות הנ"ל.
תאריך: ________ חתימה: ________
תוכנית הנושאת חתימה של יועץ הנה באחריותו הבלעדית של היועץ.

הערות:
1- הבניה כוללת קירות וגמרים קומפלט
2- התקנת קבועות קומפלט כולל צנרת אינסטלציה
3- העתקת נקודות חשמל עפ"י הנחיות מהנדס חשמל
4- העתקת כבלים גלויים בחזיתות עפ"י הנחיות מהנדס חשמל
5- בנית תקרה אקוסטית והנמכה עפ"י תוכנית
6- הכנה למזוג אויר מרכזי עפ"י הנחיות מהנדס מזוג אויר
7- מערכת לכבוי אש
8- פתחי מלוט
9- קירות אש ע"פ הנחיות בטיחות
10- בניה עפ"י הנחיות ופרטי מהנדס קונסטרוקציה
11-בפתחי חלונות יש להפחית 3 ס"מ לאדן חלון
12-כל המידות הנתונות הינן בס"מ-פרט למידות במפלסים שהינן במטר

הריסה יש לבצע אך ורק באישור ובהנחית קונסטרוקציה
הקבלן יהיה האחראי הבלעדי על בדיקת המידות והתאמתן בשטח
בכל מקרה של חוסר התאמה בתוכניות או כל אי בהירות בתוכניות יש לפנות מידית לאדריכל על מנת לקבל הנחיות להמשך העבודה

יש לקרוא את התוכניות האדריכליות יחד עם כל התוכניות הרלוונטיות
המידות הינן מידות בניה לאדריכלות המידה תימדד מפני ריצוף

כל העבודות לפי תקן וחוק התכנון והבניה

כל הפריטים/פרטים/מפרטים המצויינים בתכנית זו הם שו"ע תקני ומאושר לבחירת המזמין

מתנ"ס בית אליעזר
מעון יום

0 — 11-7-22 — Maon Yom

שם התכנית:	מיספור:
רשימות	005
	מנהל פרויקט / אדריכל אחראי צחי לוינסקי
קנ"מ 1:50	צפון

לעיון / לאישור / למכרז / לביצוע

הקבלן אחראי על בדיקת המידות והתאמתן. על כל אי-התאמה יש להודיע לאדריכל. אין למדוד מהתכנית!

אין התכנית מיועדת לביצוע, אלא אם צויין כך במפורש

לוינסקי אדריכלים
בית קלאז הרצל 17 חדרה
טל 04-6202820 פקס 04-6201030 050-9267993